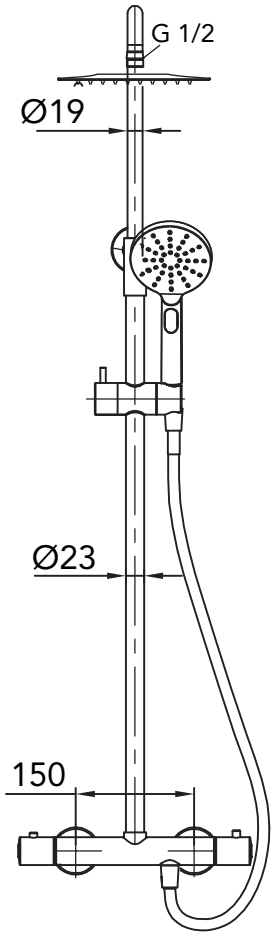
G 1/2
Ø19
Ø23
150

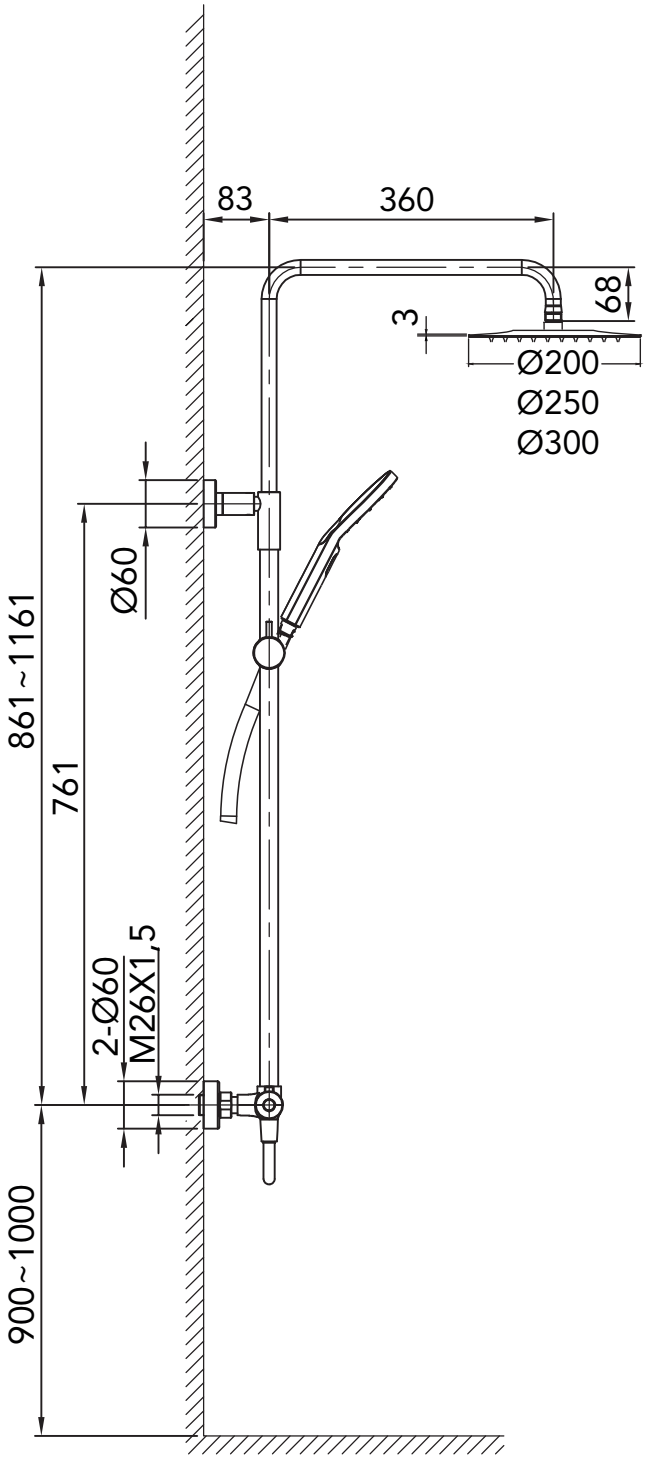
83
360
68
3
Ø200
Ø250
Ø300
Ø60
861~1161
761
2-Ø60
M26X1,5
900~1000